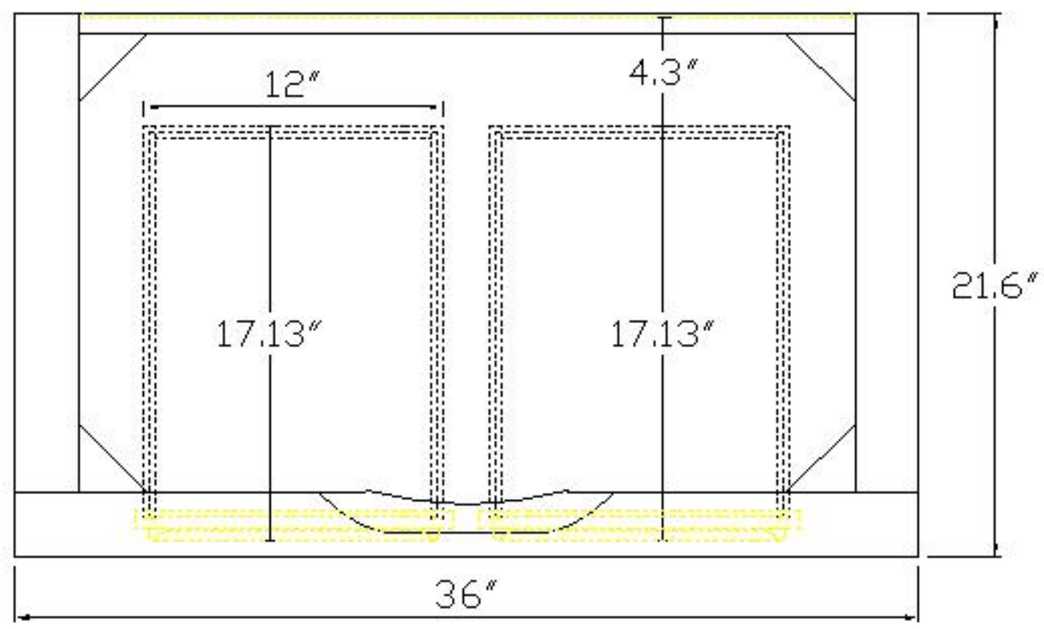
12″
4.3″
21.6″
17.13″
17.13″
36″

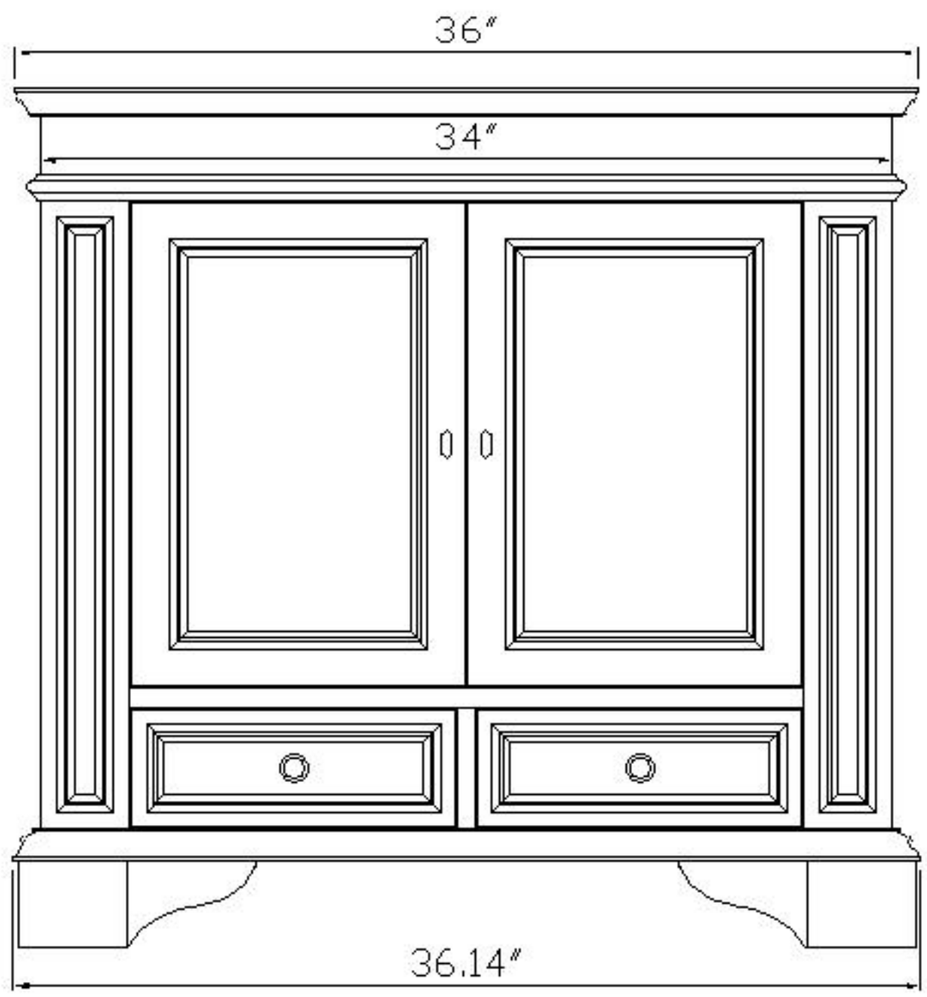
36″
34″
36.14″

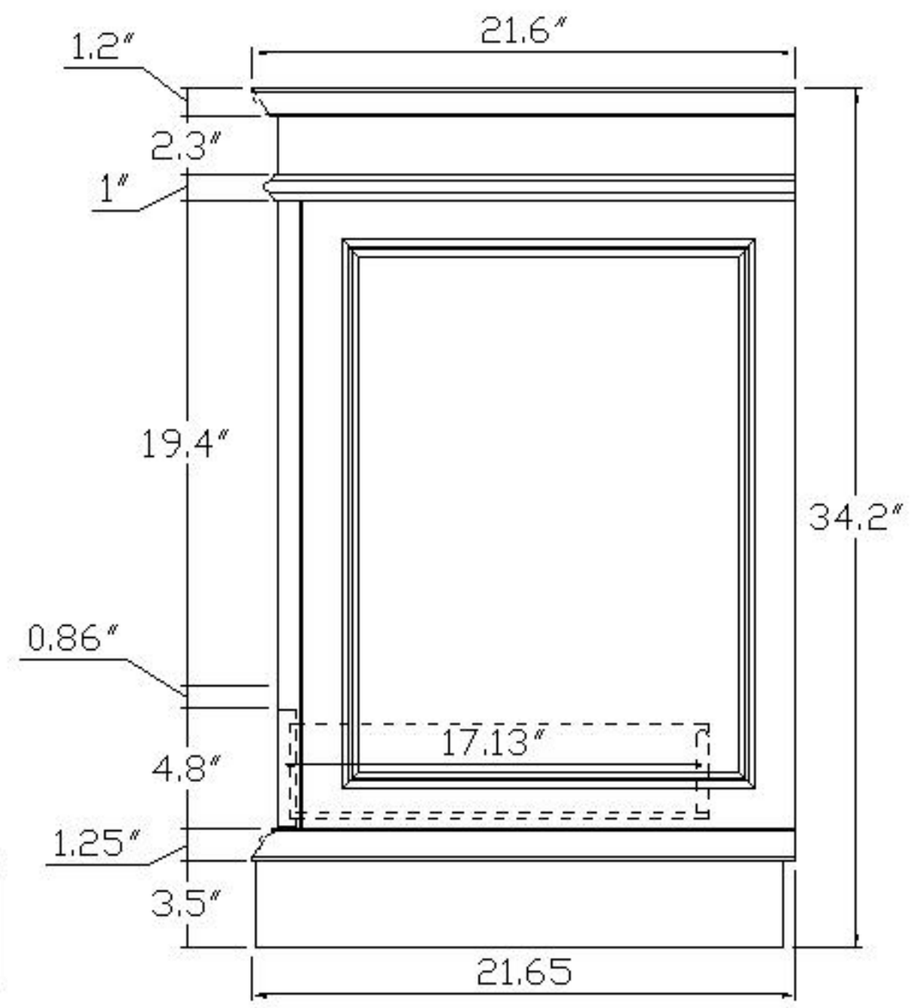
1.2″
21.6″
2.3″
1″
19.4″
34.2″
0.86″
17.13″
4.8″
1.25″
3.5″
21.65

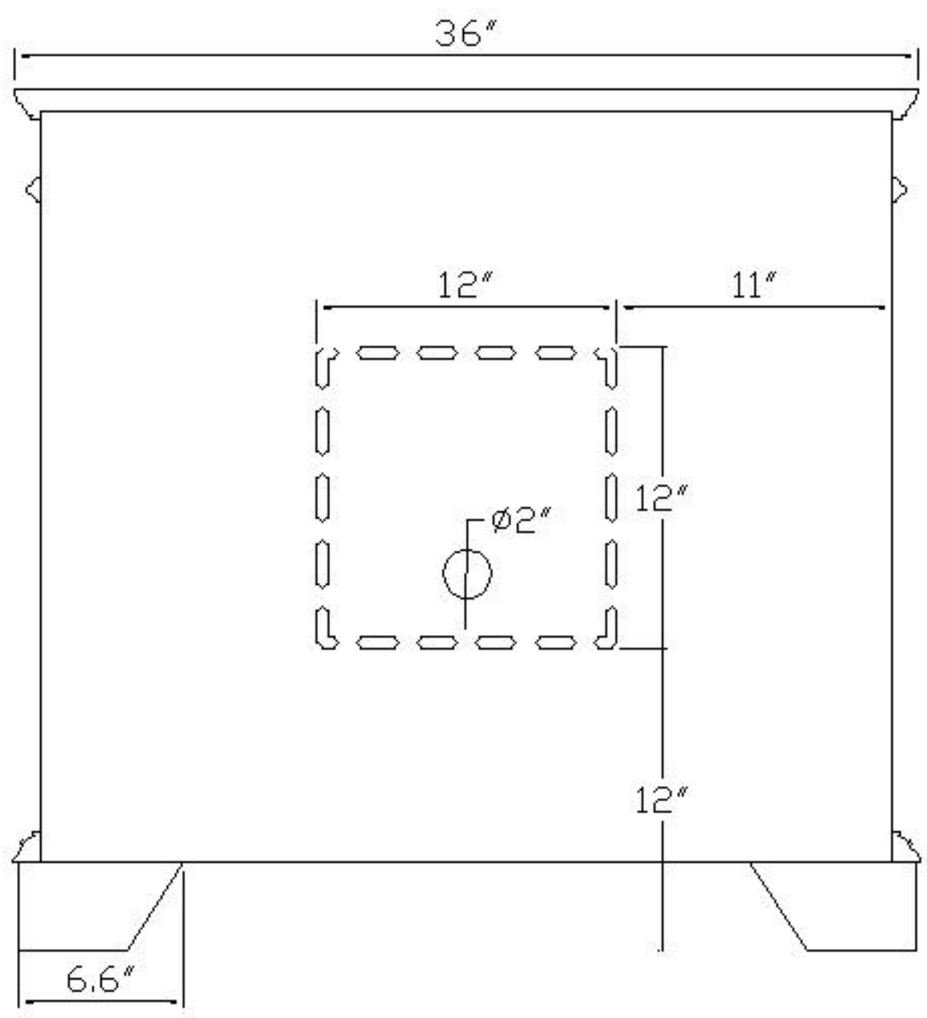
36″
12″
11″
12″
Ø2″
12″
6.6″

Model#: RV36